第　一　部

予選グループ戦　　2024.12.1

Ａゾーン

会場：下阪本小　　集合：　８時１５分

南郷(混) — A1 — 三津浜Ｂ　（　－　－　－　）

石山Ｂ — B1 — 三津浜男子　（　－　－　－　）

南郷(混) — B2 — 石山Ｂ　（　－　－　－　）

三津浜男子 — B3 — 三津浜Ｂ　（　－　－　－　）

南郷(混) — B4 — 三津浜男子　（　－　－　－　）

石山Ｂ — B5 — 三津浜Ｂ　（　－　－　－　）

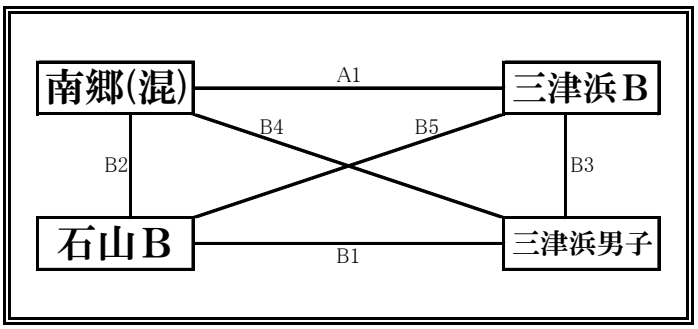

	勝	敗	得セット	失セット	総得点	総失点	順位
南郷(混)							
三津浜Ｂ							
石山Ｂ							
三津浜男子							

下阪本小審判割り当て

	Ａコート	Ｂコート
1	雄琴	瀬田南男子Ａ
2	三津浜Ｂ	三津浜男子
3	雄琴	石山Ｂ
4	三津浜Ａ	三津浜Ｂ
5		南郷
6		

第　一　部

予選グループ戦　　2024.12.1

Bゾーン　　会場：下阪本小　　集合：　８時１５分

瀬田南男子A ―― 比叡平A(混)
（ - - - ）

三津浜A ―― A2 ―― 雄琴(混)
（ - - - ）

瀬田南男子A ―― A3 ―― 三津浜A
（ - - - ）

雄琴(混) ―― 比叡平A(混)
（ - - - ）

瀬田南男子A ―― A4 ―― 雄琴(混)
（ - - - ）

三津浜A ―― 比叡平A(混)
（ - - - ）

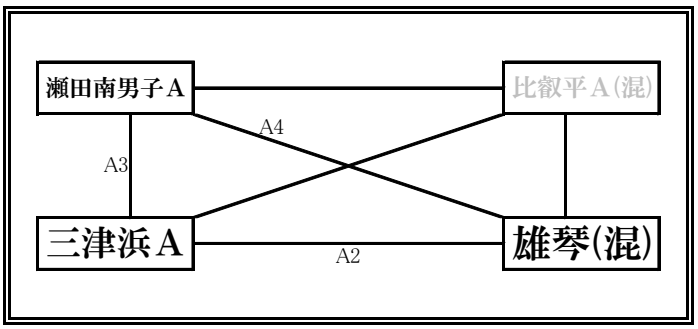

	勝	敗	得セット	失セット	総得点	総失点	順位
瀬田南男子A							
比叡平A(混)							
三津浜A							
雄琴(混)							

下阪本小審判割り当て

	Aコート	Bコート
1	雄　琴	瀬田南男子A
2	三津浜B	三津浜男子
3	雄　琴	石山B
4	三津浜A	三津浜B
5		南　郷
6		

第　一　部

予選グループ戦　　2024.12.1

Ｃゾーン

会場：堅田小　　集合：　８時１５分

大津エンジェルズ(混) C1 堅田Ａ
（　－　－　－　）

長等 D1 石山Ａ
（　－　－　－　）

大津エンジェルズ(混) D2 長等
（　－　－　－　）

石山Ａ D3 堅田Ａ
（　－　－　－　）

大津エンジェルズ(混) D4 石山Ａ
（　－　－　－　）

長等 D5 堅田Ａ
（　－　－　－　）

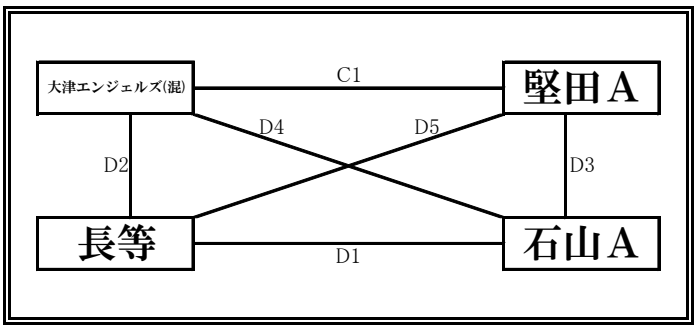

	勝	敗	得セット	失セット	総得点	総失点	順位
大津エンジェルズ(混)							
堅田Ａ							
長等							
石山Ａ							

堅田小審判割り当て

	Ｃコート	Ｄコート
1	晴嵐	瀬田瀬田東Ａ
2	堅田Ａ	石山Ａ
3	晴嵐	長等
4	真野	堅田Ａ
5		大津エンジェルズ
6		

第　一　部

予選グループ戦　　2024.12.1

Ｄゾーン　　会場：瀬田公園　　集合：　８時１５分

伊香立HIRA A(混) — E1 — 真野男子
（　－　－　－　）

瀬田南 — E2 — 青山
（　－　－　－　）

伊香立HIRA A(混) — E3 — 瀬田南
（　－　－　－　）

青山 — E4 — 真野男子
（　－　－　－　）

伊香立HIRA A(混) — E5 — 青山
（　－　－　－　）

瀬田南 — E6 — 真野男子
（　－　－　－　）

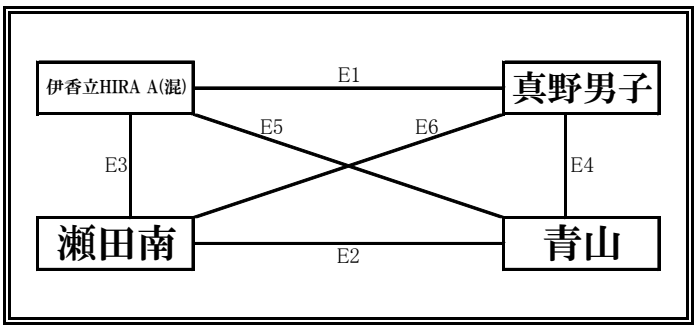

	勝	敗	得セット	失セット	総得点	総失点	順位
伊香立HIRA A(混)							
真野男子							
瀬田南							
青山							

瀬田公園審判割り当て

	Eコート	Fコート
1	青山	小野A
2	伊香立HIRA A	逢坂A
3	真野男子	滋賀A
4	瀬田南	仰木A
5	真野男子・瀬田南	滋賀A・仰木A
6	伊香立HIRA A・青山	逢坂A・小野A

第　一　部

予選グループ戦　　2024.12.1

Ｅゾーン　　会場：瀬田公園　　集合：　８時１５分

逢坂Ａ(混) — F1 — 滋賀Ａ(混)　（　－　－　－　）

仰木Ａ(混) — F2 — 小野Ａ(混)　（　－　－　－　）

逢坂Ａ(混) — F3 — 仰木Ａ(混)　（　－　－　－　）

小野Ａ(混) — F4 — 滋賀Ａ(混)　（　－　－　－　）

逢坂Ａ(混) — F5 — 小野Ａ(混)　（　－　－　－　）

仰木Ａ(混) — F6 — 滋賀Ａ(混)　（　－　－　－　）

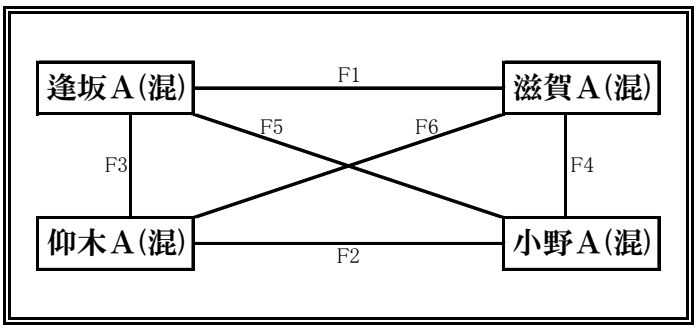

	勝	敗	得セット	失セット	総得点	総失点	順位
逢坂Ａ(混)							
滋賀Ａ(混)							
仰木Ａ(混)							
小野Ａ(混)							

瀬田公園審判割り当て

	Ｅコート	Ｆコート
1	青山	小野Ａ
2	伊香立HIRA Ａ	逢坂Ａ
3	真野男子	滋賀Ａ
4	瀬田南	仰木Ａ
5	真野男子・瀬田南	滋賀Ａ・仰木Ａ
6	伊香立HIRA Ａ・青山	逢坂Ａ・小野Ａ

第　一　部

予選グループ戦　　2024.12.1

Ｆゾーン　　会場：堅田小　　集合：　８時１５分

晴嵐 C2 真野
（　－　－　－　）

真野 C3 瀬田瀬田東Ａ
（　－　－　－　）

瀬田瀬田東Ａ C4 晴嵐
（　－　－　－　）

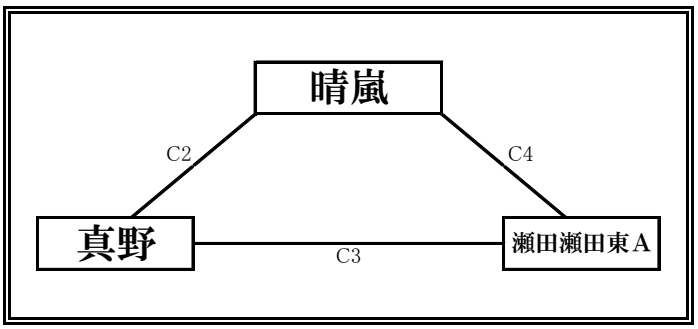

	勝	敗	得セット	失セット	総得点	総失点	順位
晴嵐							
真野							
瀬田瀬田東A							

堅田小審判割り当て

	Ｃコート	Ｄコート
1	晴嵐	瀬田瀬田東Ａ
2	堅田Ａ	石山Ａ
3	晴嵐	長等
4	真野	堅田Ａ
5	大津エンジェルズ	

第　二　部

予選グループ戦　2024.12.1

Aゾーン

会場：膳所小　　集合：　８時１５分

滋賀B(混) — G1 — 逢坂B(混)
（ － － － ）

伊香立HIRA B — G2 — 比叡平B(混)
（ － － － ）

滋賀B(混) — G3 — 伊香立HIRA B
（ － － － ）

比叡平B(混) — G4 — 逢坂B(混)
（ － － － ）

滋賀B(混) — G5 — 比叡平B(混)
（ － － － ）

伊香立HIRA B — G6 — 逢坂B(混)
（ － － － ）

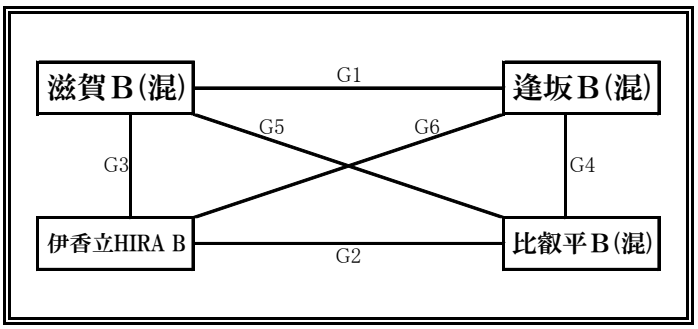

	勝	敗	得セット	失セット	総得点	総失点	順位
滋賀B(混)							
逢坂B(混)							
伊香立HIRA B							
比叡平B(混)							

膳所小審判割り当て

	Gコート	Hコート
1	比叡平B	瀬田瀬田東B
2	滋賀B	仰木B
3	逢坂B	堅田B
4	伊香立HIRA B	瀬田南男子B
5	逢坂B・伊香立HIRA B	小野B
6	滋賀B・比叡平B	膳所

第　二　部

予選グループ戦　　2024.12.1

Ｂゾーン

会場：膳所小　　集合：　８時１５分

堅田Ｂ　H1　小野Ｂ(混)
（　－　－　－　）

小野Ｂ(混)　H3　瀬田瀬田東Ｂ
（　－　－　－　）

瀬田瀬田東Ｂ　H5　堅田Ｂ
（　－　－　－　）

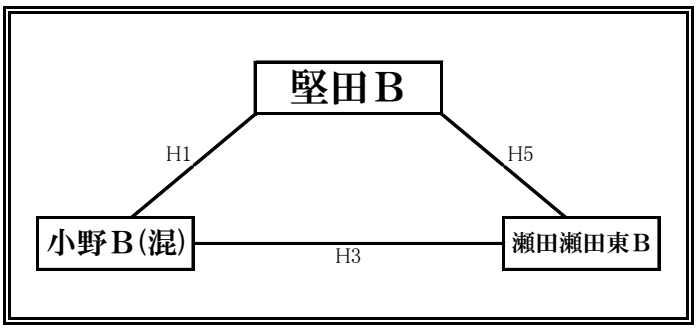

	勝	敗	得セット	失セット	総得点	総失点	順位
堅田Ｂ							
小野Ｂ(混)							
瀬田瀬田東Ｂ							

膳所小審判割り当て

	Gコート	Hコート
1	比叡平Ｂ	瀬田瀬田東Ｂ
2	滋賀Ｂ	仰木Ｂ
3	逢坂Ｂ	堅田Ｂ
4	伊香立HIRA Ｂ	瀬田南男子Ｂ
5	逢坂Ｂ・伊香立HIRA Ｂ	小野Ｂ
6	滋賀Ｂ・比叡平Ｂ	膳所

第　二　部

予選グループ戦　　2024.12.1

Ｃゾーン

会場：膳所小　　集合：　８時１５分

瀬田南男子Ｂ　H2　膳所(混)
（　－　－　－　）

膳所(混)　H4　仰木Ｂ(混)
（　－　－　－　）

仰木Ｂ(混)　H6　瀬田南男子Ｂ
（　－　－　－　）

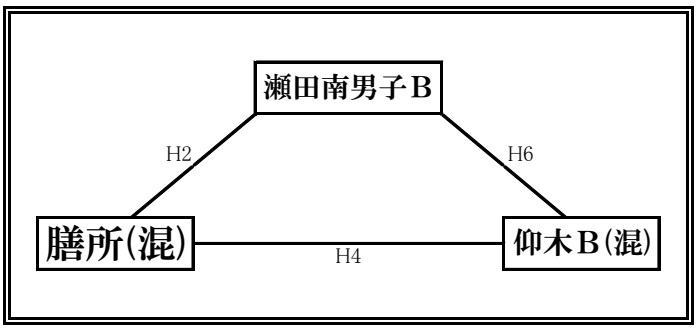

	勝	敗	得セット	失セット	総得点	総失点	順位
瀬田南男子Ｂ							
膳所(混)							
仰木Ｂ(混)							

膳所小審判割り当て

	Ｇコート	Ｈコート
1	比叡平Ｂ	瀬田瀬田東Ｂ
2	滋賀Ｂ	仰木Ｂ
3	逢坂Ｂ	堅田Ｂ
4	伊香立HIRA Ｂ	瀬田南男子Ｂ
5	逢坂Ｂ・伊香立HIRA Ｂ	小野Ｂ
6	滋賀Ｂ・比叡平Ｂ	膳所

第　一　部

決勝トーナメント戦

2024.12.8

会場：

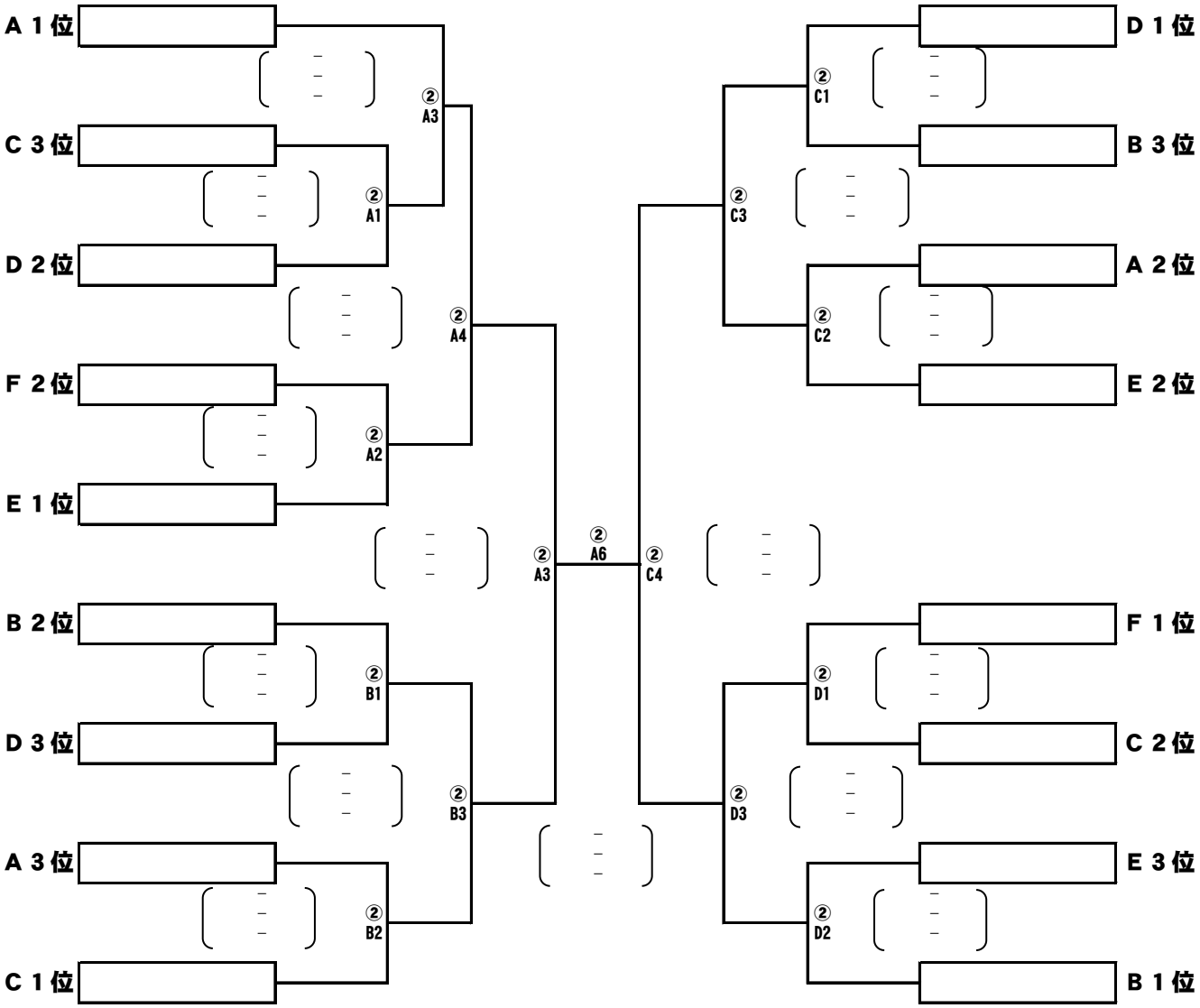

審判割り当て

試合番号	Ａコート	Ｂコート	Ｃコート	Ｄコート
1				
2				
3				
4				
5				
6				

第　二　部

決勝トーナメント戦　　2024. 12. 8

会場：Ｅ・Ｆコート……

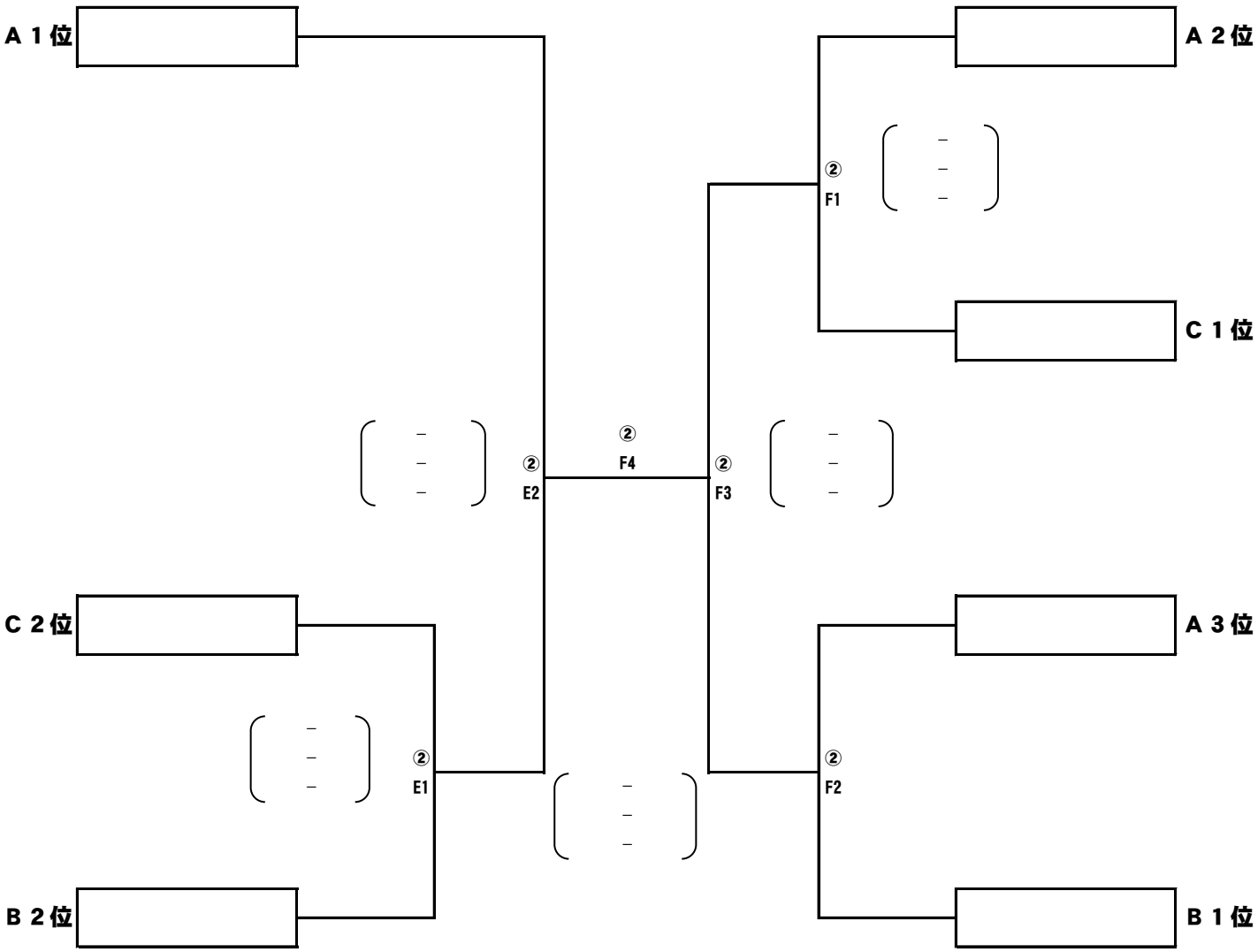

審判割り当て

試合番号	Ｅコート	Ｆコート
1		
2		
3		
4		

１日目審判割り当て表

下阪本小学校

試合番号	Aコート	Bコート
1	雄琴	瀬田南男子A
2	三津浜B	三津浜男子
3	雄琴	石山B
4	三津浜A	三津浜B
5		南郷
6		

堅田小学校

試合番号	Cコート	Dコート
1	晴嵐	瀬田瀬田東A
2	堅田A	石山A
3	晴嵐	長等
4	真野	堅田A
5		大津エンジェルズ
6		

瀬田公園

試合番号	Eコート	Fコート
1	青山	小野A
2	伊香立HIRA A	逢坂A
3	真野男子	滋賀A
4	瀬田南	仰木A
5	真野男子・瀬田南	滋賀A・仰木A
6	伊香立HIRA A・青山	逢坂A・小野A

膳所小学校

試合番号	Gコート	Hコート
1	比叡平B	瀬田瀬田東B
2	滋賀B	仰木B
3	逢坂B	堅田B
4	伊香立HIRA B	瀬田南男子B
5	逢坂B・伊香立HIRA B	小野B
6	滋賀B・比叡平B	膳所

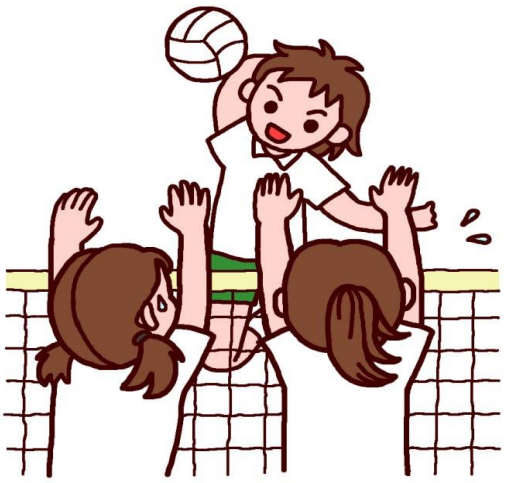

２日目審判割り当て表

小 学 校

試合番号	Ａコート	Ｂコート
1		
2		
3		
4		
5		
6		

小 学 校

試合番号	Ｃコート	Ｄコート
1		
2		
3		
4		
5		
6		

小 学 校

試合番号	Ｅコート	Ｆコート
1		
2		
3		
4		