第　一　部

予選グループ戦　　2025. 2. 2

Aゾーン

会場：瀬田公園体育館　　開館：　８時００分

南郷(混) —A1— 滋賀(混)
（ － － － ）

滋賀(混) —A2— 三津浜(混)
（ － － － ）

三津浜(混) —A3— 南郷(混)
（ － － － ）

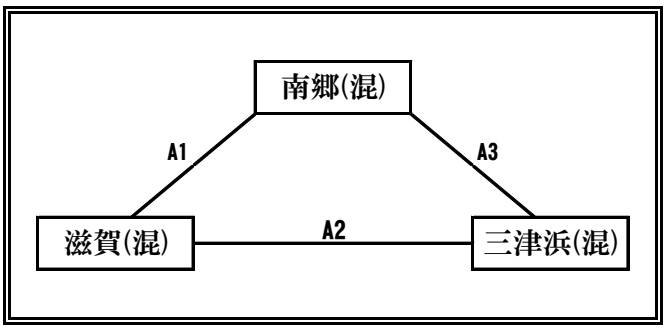

	勝	敗	得セット	失セット	総得点	総失点	順位
南郷(混)							
滋賀(混)							
三津浜(混)							

Bゾーン

会場：瀬田北小体育館　　開館：　８時１５分

真野男子 —B1— 比叡平(混)
（ － － － ）

比叡平(混) —B2— 堅　田
（ － － － ）

堅　田 —B3— 真野男子
（ － － － ）

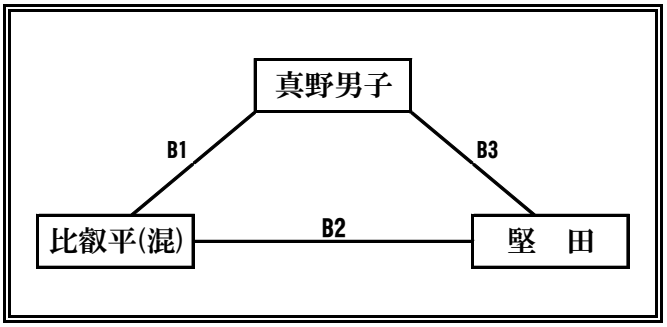

	勝	敗	得セット	失セット	総得点	総失点	順位
真野男子							
比叡平(混)							
堅　田							

第　一　部

予選グループ戦　　2025. 2. 2

Cゾーン

会場：瀬田北小体育館　　開館：　８時１５分

真　野 ―C1― 長　等
（　－　－　－　）

長　等 ―C2― 瀬田瀬田東
（　－　－　－　）

瀬田瀬田東 ―C3― 真　野
（　－　－　－　）

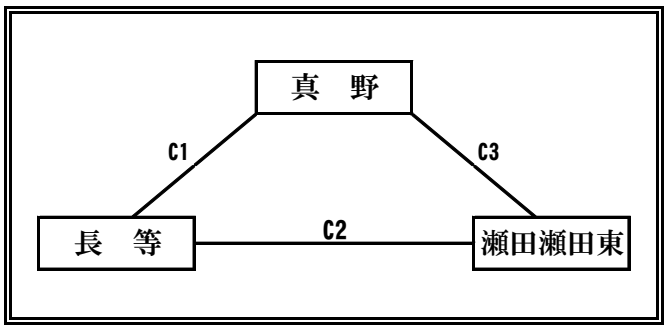

	勝	敗	得セット	失セット	総得点	総失点	順位
真　野							
長　等							
瀬田瀬田東							

Dゾーン

会場：瀬田南小体育館　　開館：　８時１５分

雄琴(混) ―D1― 瀬田南
（　－　－　－　）

瀬田南 ―D2― 仰木(混)
（　－　－　－　）

仰木(混) ―D3― 雄琴(混)
（　－　－　－　）

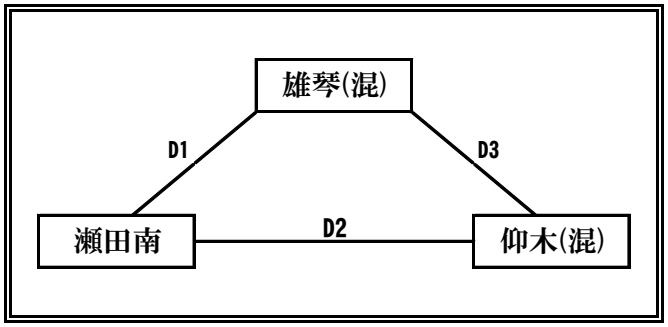

	勝	敗	得セット	失セット	総得点	総失点	順位
雄琴(混)							
瀬田南							
仰木(混)							

第　一　部

予選グループ戦　　2025. 2. 2

Ｅゾーン　　会場：青山小体育館　　開館：　８時１５分

青　山 ―E1― 晴　嵐
（ － － － ）

晴　嵐 ―E2― 大津エンジェルズ(混)
（ － － － ）

大津エンジェルズ(混) ―E3― 青　山
（ － － － ）

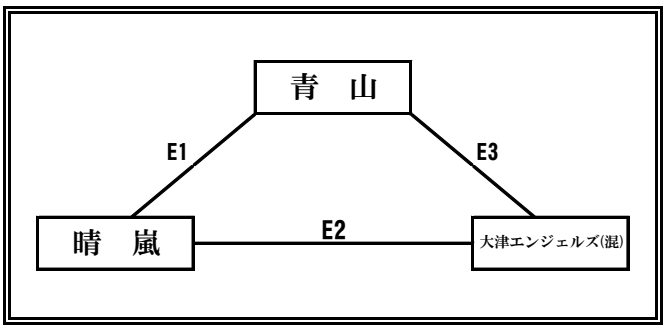

	勝	敗	得セット	失セット	総得点	総失点	順位
青　山							
晴　嵐							
大津エンジェルズ(混)							

Ｆゾーン　　会場：瀬田公園体育館　　開館：　８時００分

瀬田南男子 ―F1― 伊香立HIRA(混)
（ － － － ）

伊香立HIRA(混) ―F3― 石　山
（ － － － ）

石　山 ―F4― 瀬田南男子
（ － － － ）

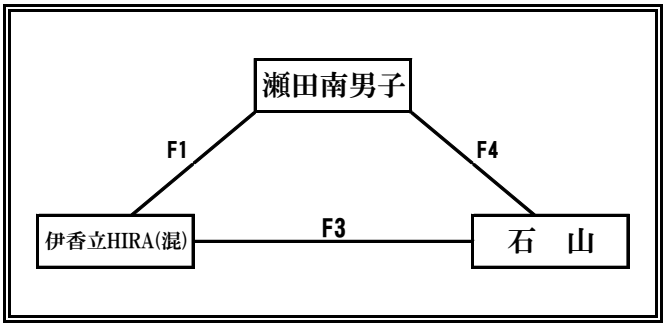

	勝	敗	得セット	失セット	総得点	総失点	順位
瀬田南男子							
伊香立HIRA(混)							
石　山							

第　一　部

予選グループ戦　　2025. 2. 2

Ｇゾーン　　会場：瀬田公園体育館　　開館：　８時００分

小野(混) ―― F2 ―― 逢坂(混)

（　－　）

小野(混) ―― F2 ―― 逢坂(混)

	勝	敗	得セット	失セット	総得点	総失点	順位
小野(混)							
逢坂(混)							

第　一　部

決勝トーナメント戦

2025. 2. 2

会場：瀬田北小体育館
Ｂコート：ステージ側
Ｃコート：入り口側

会場：瀬田公園体育館
Ａコート：入り口側
Ｆコート：ステージ側

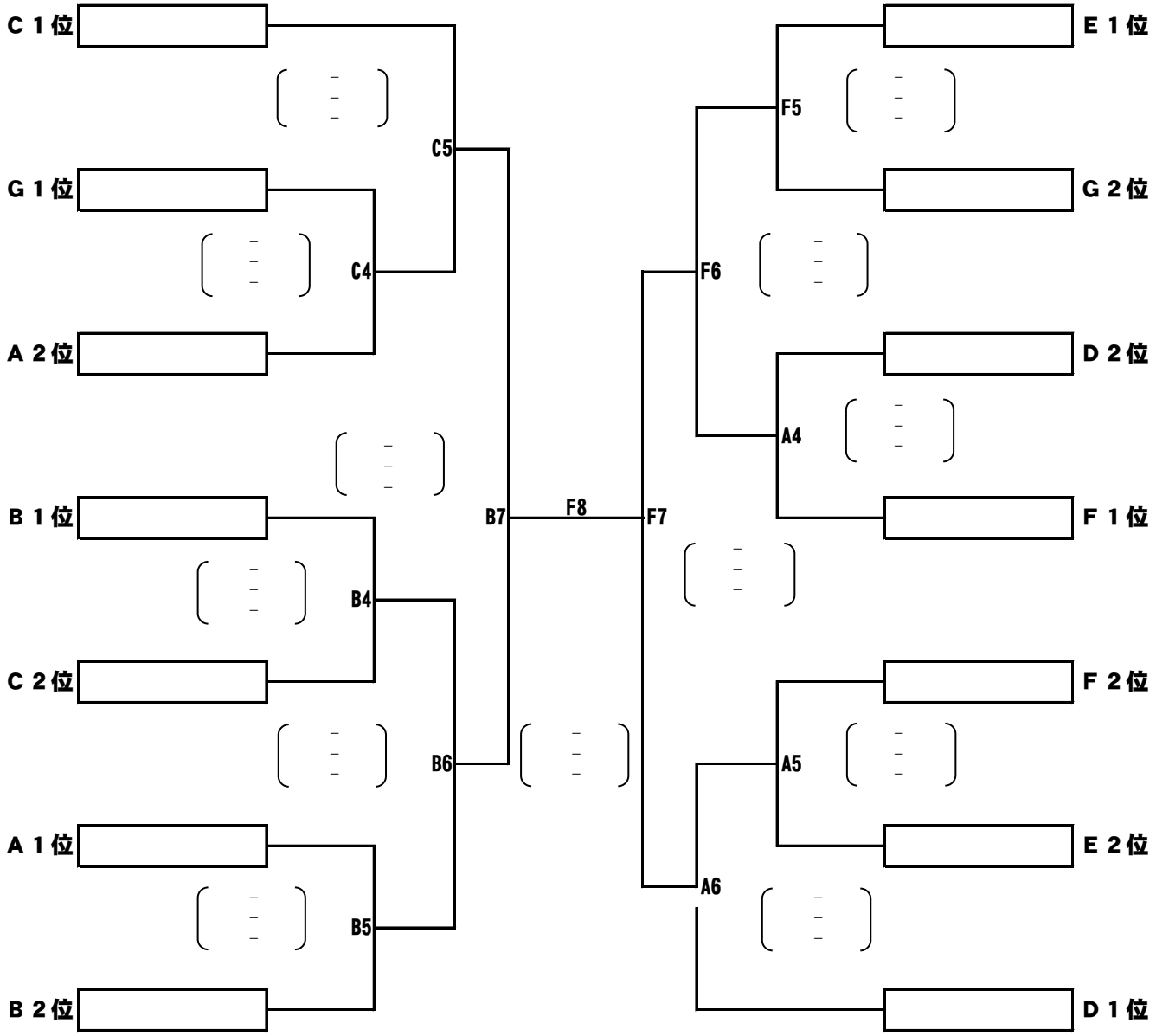

第一部　順　位

一　位	
二　位	
三　位	

第　一　部

審判割り当て

2025. 2. 2

第一部 瀬田公園　審判割り当て

試合番号	Aコート	Fコート
1	三津浜	石　山
2	南　郷	瀬田南男子
3	滋　賀	F2敗者
4	Aゾーン三位	伊香立HIRA
5	A４敗者	Fゾーン三位
6	A5敗者	F5敗者
7		F6敗者
8		F7敗者

第一部 瀬田北小　審判割り当て

試合番号	Bコート	Cコート
1	堅　田	瀬田瀬田東
2	真野男子	真　野
3	比叡平	長　等
4	Bゾーン三位	Cゾーン三位
5	B４敗者	C４敗者
6	B５敗者	
7	B６敗者	

第一部 瀬田南小　審判割り当て

試合番号	Dコート
1	仰　木
2	雄　琴
3	瀬田南

第一部 青山小　審判割り当て

試合番号	Eコート
1	大津エンジェルズ
2	青　山
3	晴　嵐

第　二　部

女子　予選グループ戦　2025. 1. 26

Ａゾーン

会場：瀬田小体育館　　開館：　８時１５分

三津浜 ―A1― 仰　木
（　－　－　－　）

瀬田南 ―A2― 長　等
（　－　－　－　）

三津浜 ―A3― 瀬田南
（　－　－　－　）

仰　木 ―A4― 長　等
（　－　－　－　）

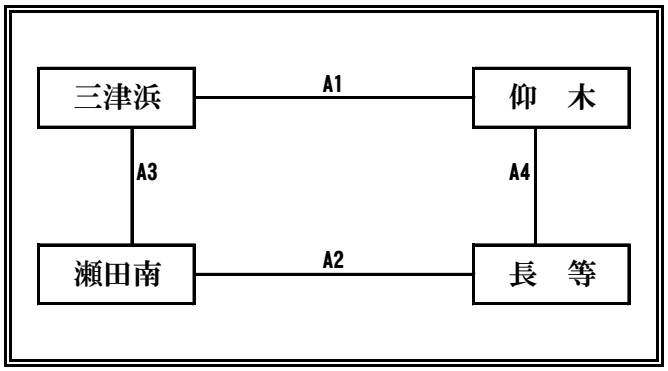

	勝	敗	得セット	失セット	総得点	総失点	順位
三津浜							
仰　木							
瀬田南							
長　等							

第二部 瀬田小　審判割り当て

試合番号	Ａコート	Ｃコート
1	長　等	青　山
2	三津浜	堅　田
3	仰　木	瀬　田
4	瀬田南	Ｃゾーン三位
5	Ａゾーン四位	Ｃ4敗者
6	Ａ5敗者	
7	Ａ6敗者	
8	Ａ7・Ｃ5敗者	

第　二　部

女子　予選グループ戦　2025. 1. 26

Bゾーン

会場：晴嵐小体育館　　開館：　８時１５分

石　山 ―B1― 伊香立HIRA
（　－　－　－　）

伊香立HIRA ―B2― 晴　嵐
（　－　－　－　）

晴　嵐 ―B3― 石　山
（　－　－　－　）

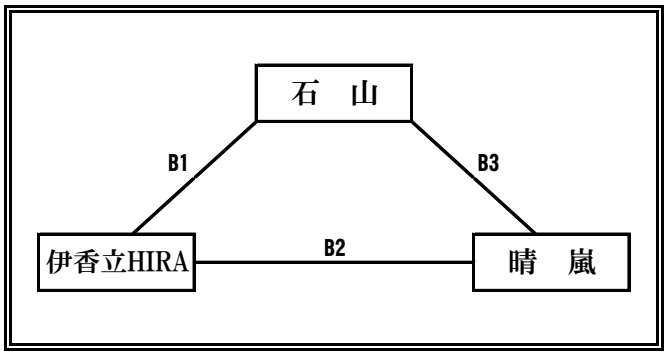

	勝	敗	得セット	失セット	総得点	総失点	順位
石　山							
伊香立HIRA							
晴　嵐							

第二部 晴嵐小　審判割り当て

試合番号	Bコート	Dコート
1	晴　嵐	小　野
2	石　山	滋　賀
3	伊香立HIRA	逢　坂

第　二　部

女子　予選グループ戦　2025. 1. 26

Ｃゾーン

会場：瀬田小体育館　　集合：　８時１５分

堅　田 ―C1― 瀬　田
（　－　－　－　）

瀬　田 ―C2― 青　山
（　－　－　－　）

青　山 ―C3― 堅　田
（　－　－　－　）

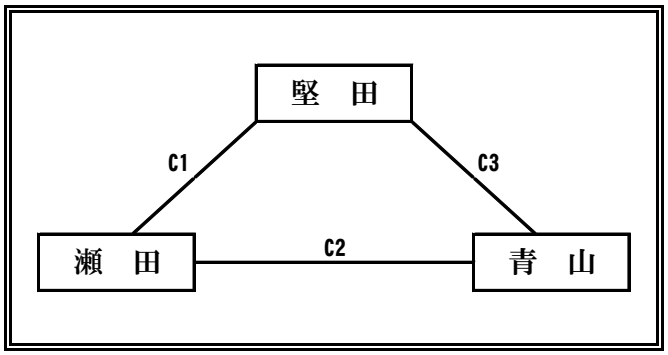

	勝	敗	得セット	失セット	総得点	総失点	順位
堅　田							
瀬　田							
青　山							

第二部 瀬田小　審判割り当て

試合番号	Ａコート	Ｃコート
1	長　等	青　山
2	三津浜	堅　田
3	仰　木	瀬　田
4	瀬田南	Ｃゾーン三位
5	Ａゾーン四位	Ｃ4敗者
6	Ａ5敗者	
7	Ａ6敗者	
8	Ａ7・Ｃ5敗者	

第　二　部

女子　決勝トーナメント戦　2025. 1. 26

会場：瀬田小体育館

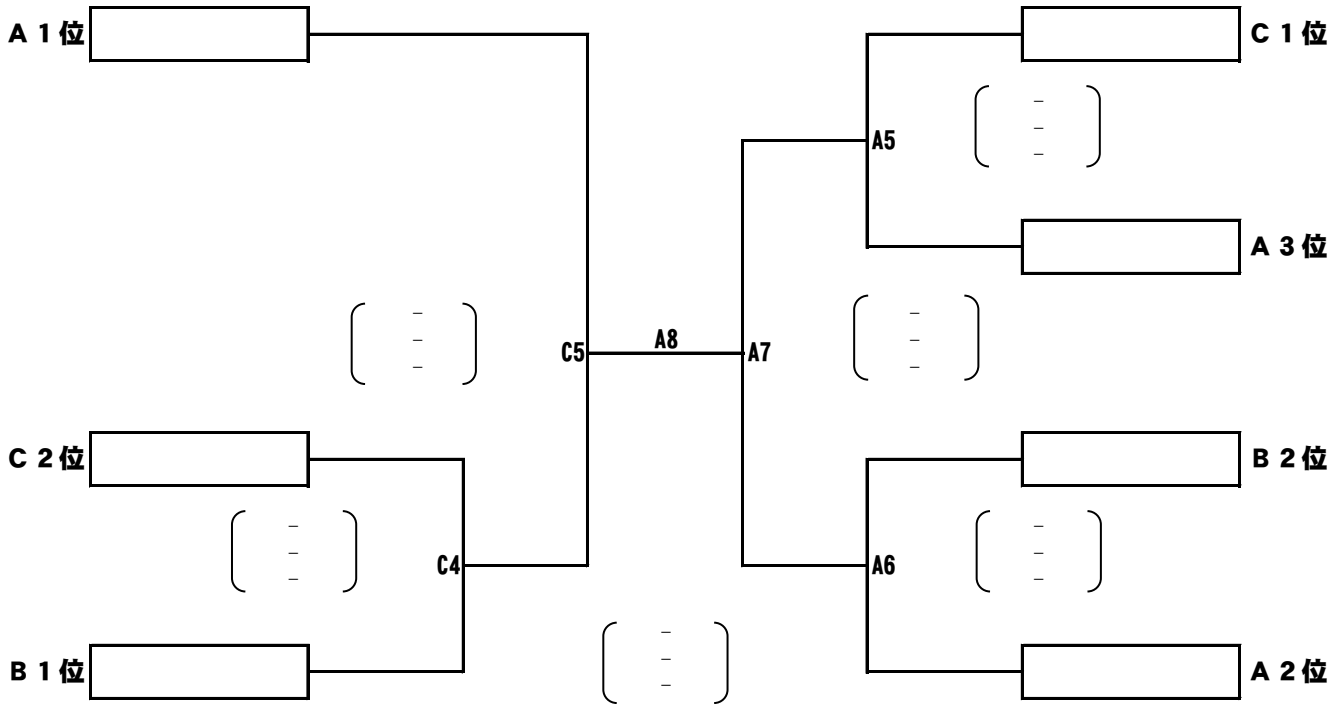

第二部 瀬田小　審判割り当て

試合番号	Ａコート	Ｃコート
1	長　等	青　山
2	三津浜	堅　田
3	仰　木	瀬　田
4	瀬田南	Ｃゾーン三位
5	Ａゾーン四位	Ｃ4敗者
6	Ａ5敗者	
7	Ａ6敗者	
8	Ａ7・Ｃ5敗者	

第二部　女子 順　位

一　位		県大会出場
二　位		
三　位		

第　二　部

混合　予選グループ戦　2025. 1. 26

Aゾーン

会場：瀬田公園体育館　　集合：　８時００分

真　野 ―E1― 大津エンジェルズ
（　－　－　－　）

大津エンジェルズ ―E2― 南　郷
（　－　－　－　）

南　郷 ―E3― 真　野
（　－　－　－　）

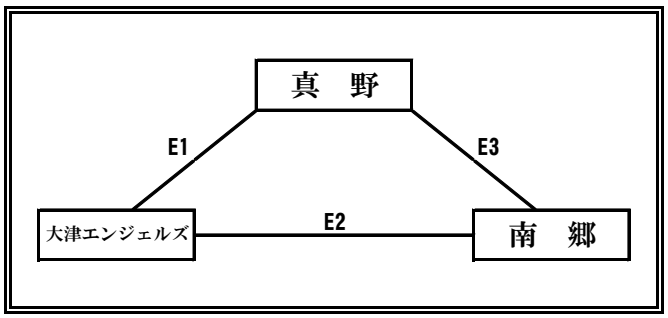

	勝	敗	得セット	失セット	総得点	総失点	順位
真　野							
大津エンジェルズ							
南　郷							

Bゾーン

会場：瀬田公園体育館　　開館：　８時００分

比叡平 ―F1― 膳　所
（　－　－　－　）

膳　所 ―F2― 雄　琴
（　－　－　－　）

雄　琴 ―F3― 比叡平
（　－　－　－　）

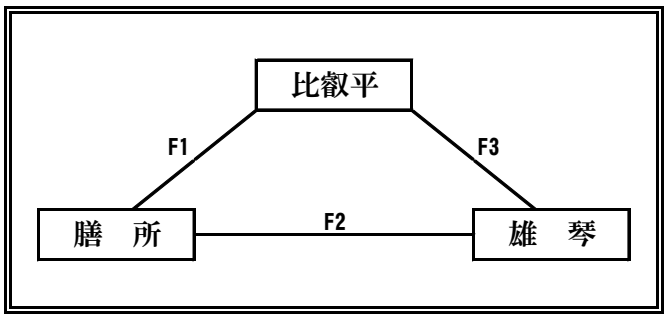

	勝	敗	得セット	失セット	総得点	総失点	順位
比叡平							
膳　所							
雄　琴							

第　二　部

混合　予選グループ戦　2025.1.26

Ｃゾーン

会場：晴嵐小体育館　　開館：　８時１５分

滋　賀	D1	逢　坂
逢　坂	D2	小　野
小　野	D3	滋　賀

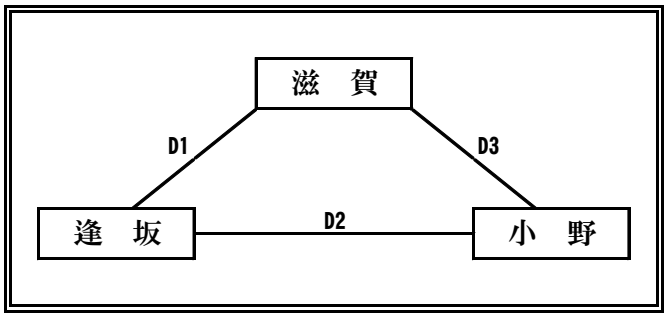

	勝	敗	得セット	失セット	総得点	総失点	順位
滋　賀							
逢　坂							
小　野							

第二部 瀬田公園　審判割り当て

試合番号	Ｅコート	Ｆコート
1	南　郷	雄　琴
2	真　野	比叡平
3	大津エンジェルズ	膳　所
4	Ａゾーン三位	Ｂゾーン三位
5	Ｅ4敗者	Ｆ4敗者
6	Ｅ5・Ｆ5敗者	

第二部 混合　順　位

一　位		県大会出場
二　位		
三　位		

第　二　部

混合　決勝トーナメント戦　2025. 1. 26

会場：瀬田公園体育館

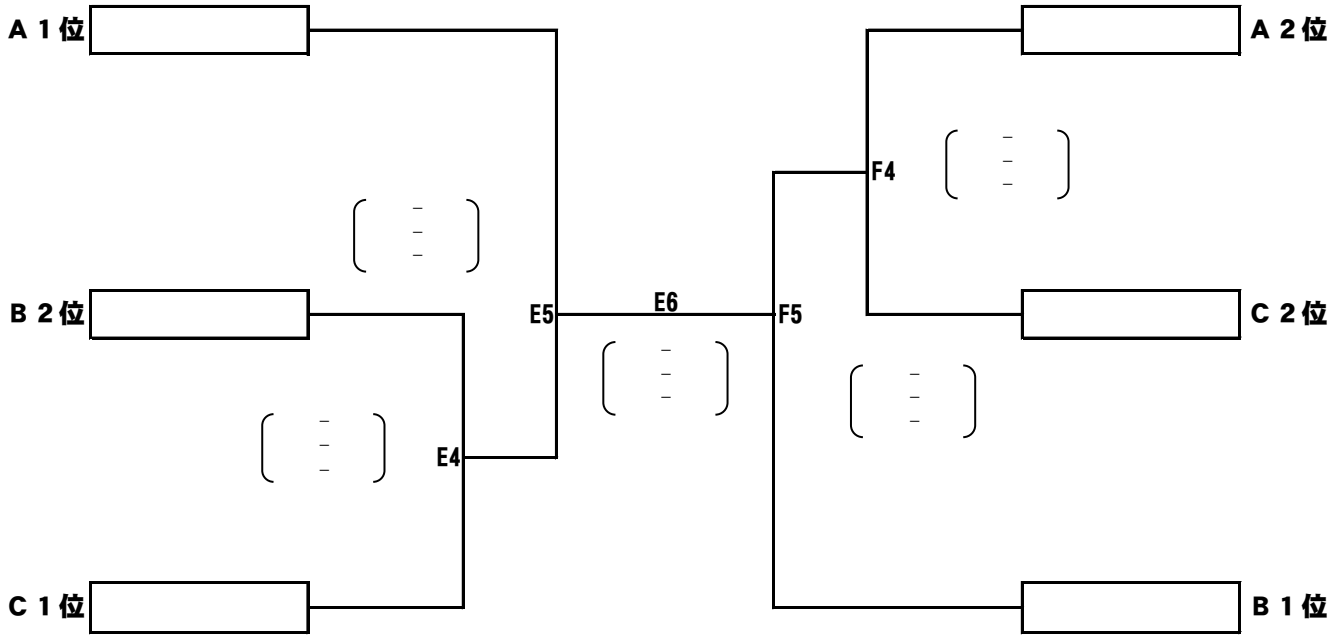

第二部 瀬田公園　審判割り当て

試合番号	Ｅコート	Ｆコート
1	南　郷	雄　琴
2	真　野	比叡平
3	大津エンジェルズ	膳　所
4	Ａゾーン三位	Ｂゾーン三位
5	Ｅ4敗者	Ｆ4敗者
6	Ｅ5・Ｆ5敗者	

第二部 混合　順　位

一　位		県大会出場
二　位		
三　位		

第　二　部

男子　グループ戦　　2025. 1. 26

Ａゾーン

会場：真野小体育館　　集合：　８時１５分

三津浜 ―G1― 瀬田南

2 (21 － 14 / 21 － 11 / －) 0

瀬田南 ―G2― 真　野

2 (21 － 10 / 21 － 12 / －) 0

真　野 ―G3― 三津浜

2 (17 － 21 / 21 － 15 / 17 － 15) 1

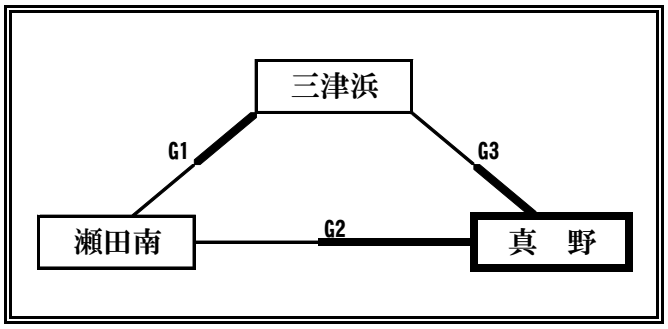

	勝	敗	得セット	失セット	総得点	総失点	順位
三津浜	1	1					2
瀬田南	0	2					3
真　野	2	0					1

第二部 真野小　審判割り当て

試合番号	Ｇコート
1	真　野
2	三津浜
3	瀬田南

第二部 男子　順位

一　位	真　野	県大会出場
二　位	三津浜	
三　位	瀬田南	